BIS VM-352-…

Schreib-/Lesekopf 50 × 25 × 10 mm / 80 x 34,8 x 20,8 mm
Read/Write Head 50 × 25 × 10 mm / 80 x 34.8 x 20.8 mm

BIS VM-352-…

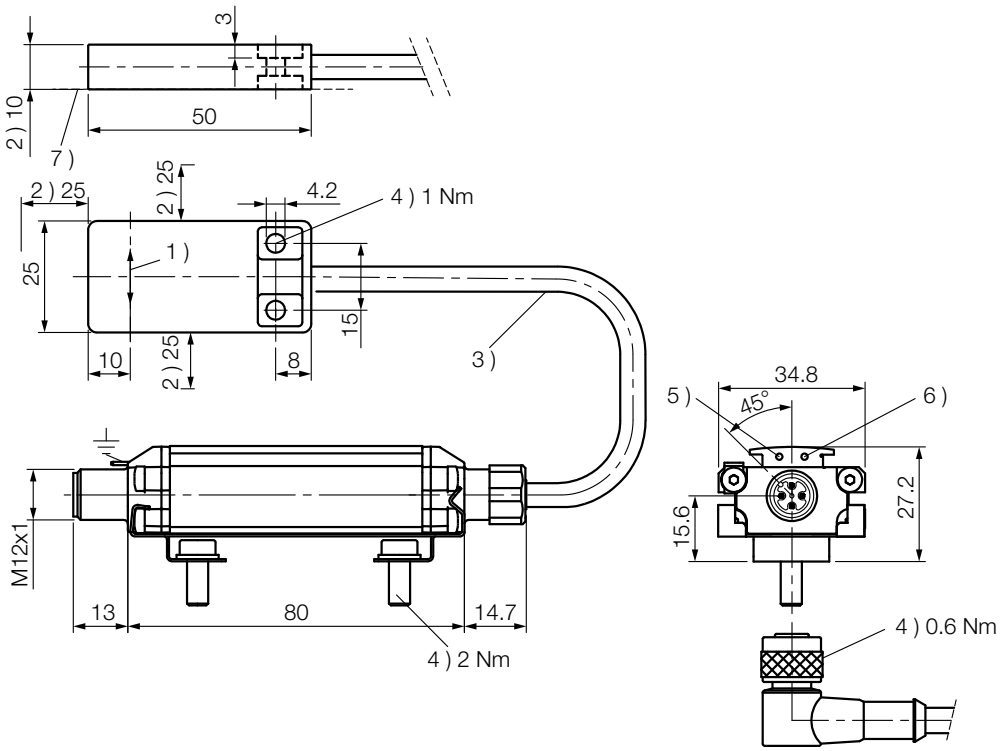

1) Aktive Fläche
2) Freizone
3) Kabellänge 0,5 m
4) Anzugsdrehmoment
5) LED (Power)
6) LED (CP)
7) Montage auf Stahl

Bitte lesen Sie die Sicherheitsinformationen in der Betriebsanleitung BIS V-6…-… bevor Sie das Gerät oder mit dem Gerät geliefertes Zubehör verwenden. Die neueste Version der Betriebsanleitung BIS V-6…-… finden Sie unter **www.balluff.com**.

Lieferumfang

- BIS VM-352-…
- Haltewinkel
- Sicherheitsanweisungen

Zubehör

Empfohlenes Zubehör finden Sie unter **www.balluff.com** auf der Produktseite.

1) Active surface
2) Clear zone
3) Cable length 0.5 m
4) Tightening torque
5) LED (Power)
6) LED (CP)
7) Mounting on steel

Please read saftey instructions in user manual BIS V-6…-… before using the device or delivered accessories. The current version of the user manual BIS V-6…-… you will find at **www.balluff.com**.

Scope of delivery

- BIS VM-352-…
- Mounting bracket
- safety instructions

Accessories

Recommended accessories can be found at **www.balluff.com** on the product page.

Balluff GmbH
Schurwaldstrasse 9
73765 Neuhausen a.d.F.
Germany
Phone + 49 7158 173-0
Fax +49 7158 5010
balluff@balluff.de

innovating automation

Nr./No. 891856 DE/EN · D21; Änderungen vorbehalten/Subject to modification. Ersetzt/replaces Ausgabe/Edition 1208.