Technika zamocowań

# BAM MC-XA-023-D18,0-2-FL
# Kod artykułu: BAM022L

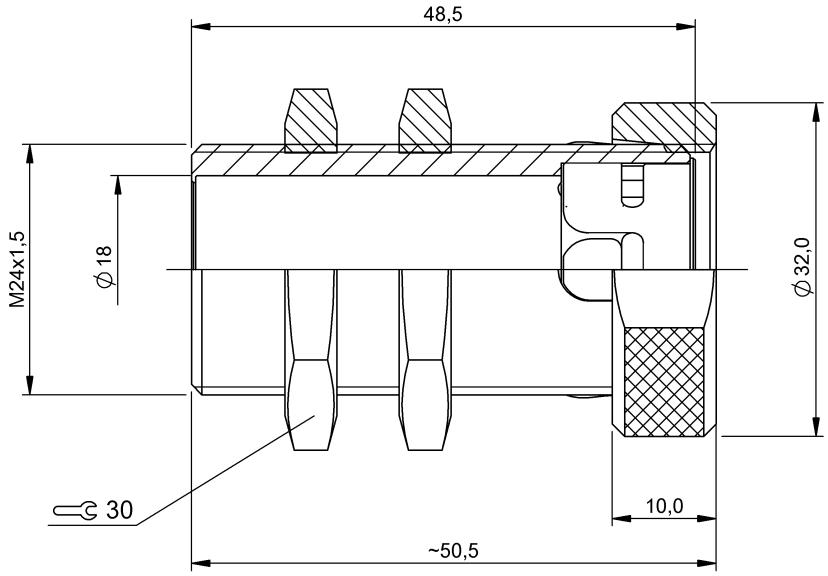


## Basic features

| | |
|---|---|
| **Zakres dostawy** | Uchwyt zaciskowy (1x)<br>Nakrętka DIN 1763-M24x1.5 (2x) |
| **Zasada działania** | Uchwyt zaciskowy |
| **Zastosowanie** | do czujników Ø18 mm<br>do czujników M18<br>od długości mocowania 50 mm |

## Mechanical data

| | |
|---|---|
| **Moment dociągający** | 25 nm |
| **Moment dokręcania nakrętek radełkowanych** | 3 Nm |
| **Montaż** | montaż równo z płaszczyzną aktywną |
| **Szczegóły instalacji** | Śruby, zaciski |
| **Wymiary** | Ø 32 x 48.5 mm |

## Material

| | |
|---|---|
| **Materiał** | Mosiądz |
| **Ochrona powierzchni** | niklowane |

## Remarks

Łącznik zbliżeniowy wsuwany jest do stałego ogranicznika w uchwyt zaciskowy i mocowany za pomocą śruby radełkowanej.
Stały ogranicznik może zmienić odległość przełączania czujnika zbliżeniowego.