Łączniki krzywkowe

BNS 819-B03-D10-46-13-FC
Kod artykułu: BNS04F9

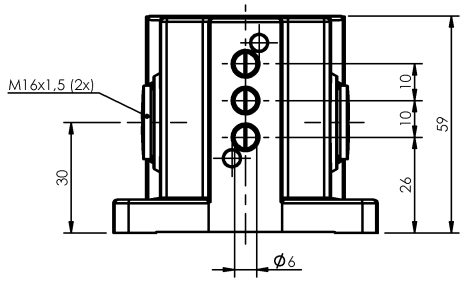

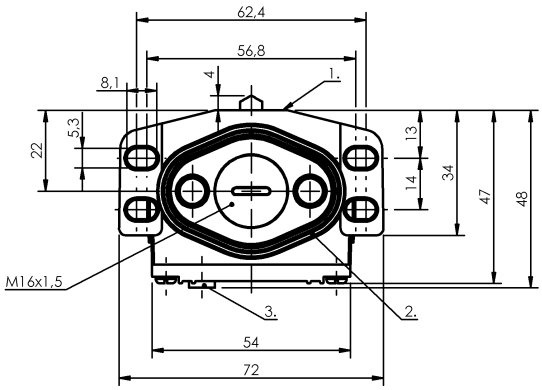

1) Krawędź odniesienia 2) Pierścień uszczelniający 3) Wskazanie funkcji FC

Display/Operation

Wskaźnik zadziałania	1-3. Miejsce przełączania: FC - 6…24 V

Electrical connection

Rodzaj przyłącza	1-3. Miejsce przełączania: Przyłącze śrubowe

Electrical data

Mechaniczna funkcja przełączania	Jednostykowy zestyk przełączny
Prąd ciągły	1-3. Miejsce przełączania: 0.1 A
Szybkość przełączania	1-3. Miejsce przełączania: 200/min
Znamionowe napięcie pracy Ue	1-3. Miejsce przełączania: 250 VAC

Environmental conditions

Stopień ochrony	IP67
Temperatura otoczenia	-5…85 °C

Functional safety

B10d (EN ISO 13849-1)	BSE 74.1: 10 mln cykli przełączania

General data

Dopuszczenie / zgodność	CE CCC
Norma podstawowa	IEC 60947-5-1
Wersja	Styk szybkosprawny
Zasada działania	1-3. Miejsce przełączania: Parametry mechaniczne

Material

Materiał obudowy	Aluminium
Materiał obudowy, ochrona powierzchni	Anodowane
Materiał popychacza	1-3. Miejsce przełączania: Stal nierdzewna (1.4034)
Materiał styku	1-3. Miejsce przełączania: Złoty

Mechanical data

Element przełączający	1-3. Miejsce przełączania: BSE 74.1
Kierunek najazdu	wzdłuż, równolegle do powierzchni przykręcenia
Kołnierz, przeprowadzenie	1 wyjście gwintowane M16
Liczba pozycji przełączania	3x dach
Montaż	pionowo
Odległość krzywki - krawędź odniesienia	1-3. Miejsce przełączania: 2.30…2.80 mm
Prędkość najazdu	1-3. Miejsce przełączania: 20 m/min
Rodzaj popychacza	1-3. pozycja przełączania: dach
Siła wyzwalania przełacznika	1-3. Miejsce przełączania: 8 N
Średnia żywotność mechaniczna 14	1-3. Miejsce przełączania: 10 mln przełączeń

Range/Distance

Powtarzalność	1-3. Miejsce przełączania: ±0.02 mm

Podawanie wartości MTTF- / B10d nie stanowi wiążącego zapewnienia o właściwościach i/lub żywotności produktu; są to jedynie wartości ustalone doświadczalnie, bez charakteru zobowiązującego. Na podstawie tych wartości nie przedłuża się również okresu przedawnienia roszczeń z tytułu wad ani nie wpływa to na ten okres w jakiejkolwiek innej formie.

Informujemy, iż wymienione produkty nie są same w sobie podzespołami bezpieczeństwa w myśl dyrektywy maszynowej 2006/42/EG art. 2c. Możliwe jest jednak dzięki dwukanałowemu zastosowaniu produktów zbudowanie odpowiednich struktur według EN 13849-1 o wysokim poziomie wydajności.
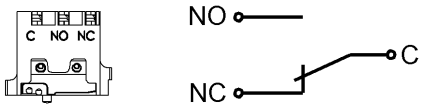
Wiring Diagram