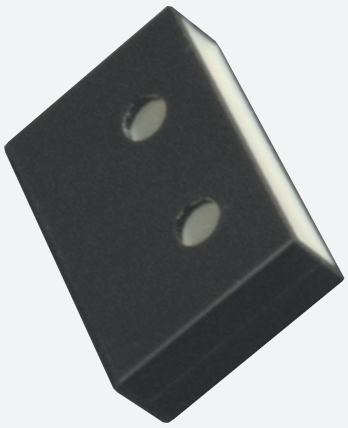

włącznik magnetyczny

52FR1

- włącznik magnetyczny

Wymiary

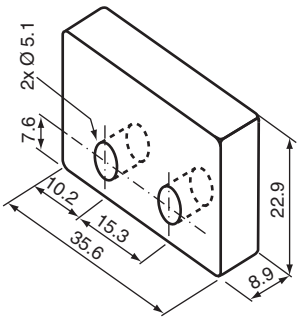

Dane techniczne

Parametry	
Wskaźnik stanu przełączenia	zestyk zwierny
Warunki otoczenia	
Temperatura otoczenia	-40 ... 125 °C (-40 ... 257 °F)
Specyfikacja mechaniczna	
Materiał obudowy	Fenolowe
Powierzchnia pomiarowa	
Wskazówka	Magnes ALNICO

Data publikacji: 2020-03-24 Data wydania: 2020-03-30 : 450071_pol.pdf